DISTRIBUCION DE SECTORES

ESCALA 1:1250

EDIFICIOS POR SECTOR	
SECTOR	CANTIDAD
CAMPAMENTO 1	133
CAMPAMENTO 2	16
CALVARIO	130
CENTRO 1	41
CENTRO 2	22
TAMARINDO 1	74
TAMARINDO 2	30
TOTAL	446

Proyecto: MEJORAMIENTO DE SISTEMA DE AGUA POTABLE BARRIOS EL CENTRO, CALVARIO, TAMARINDO Y CAMPAMENTO, AREA URBANA

Dirección: BARRIOS EL CENTRO, CALVARIO, TAMARINDO Y CAMPAMENTO, AREA URBANA

Municipio: EL CHOL

Departamento: BAJA VERAPAZ

RENE MORALES FLORES
INGENIERO CONSULTOR

Propietario: MUNICIPALIDAD EL CHOL

Revisión:

Contiene: DISTRIBUCION DE SECTORES

Escala: INDICADA

Fecha: JUNIO 2020

Diseño: ING. RENE MORALES

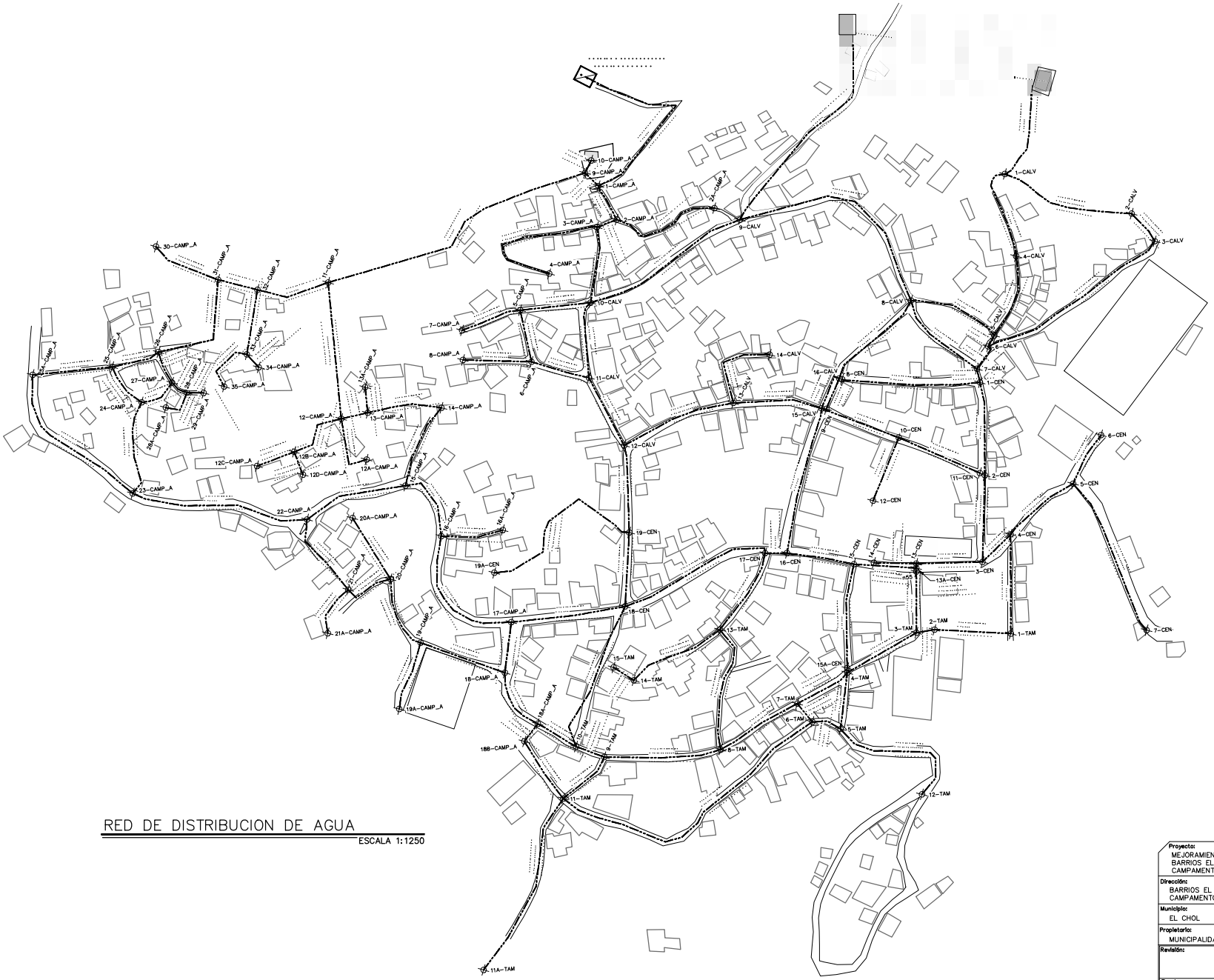

RED DE DISTRIBUCION DE AGUA

ESCALA 1:1250

Proyecto: MEJORAMIENTO DE SISTEMA DE AGUA POTABLE BARRIOS EL CENTRO, CALVARIO, TAMARINDO Y CAMPAMENTO, AREA URBANA	RENE MORALES FLORES INGENIERO CONSULTOR
Dirección: BARRIOS EL CENTRO, CALVARIO, TAMARINDO Y CAMPAMENTO, AREA URBANA	
Municipio: EL CHOL — **Departamento:** BAJA VERAPAZ	
Propietario: MUNICIPALIDAD EL CHOL	
Revisión:	**Contiene:** RED DE DISTRIBUCION DE AGUA
Escala: INDICADA	
Fecha: JUNIO 2020	
Diseño: ING. RENE MORALES	16 / 33

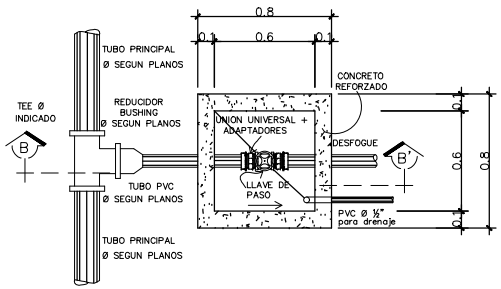

PLANTA

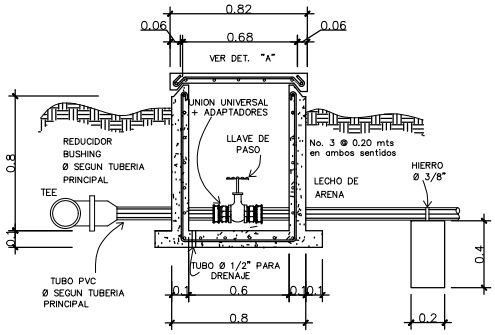

SECCION D – D'

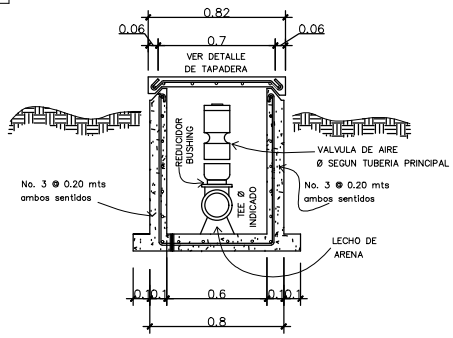

SECCION A' – A'

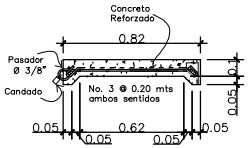

DETALLE DE TAPADERA

Proyecto: MEJORAMIENTO DE SISTEMA DE AGUA POTABLE BARRIOS EL CENTRO, CALVARIO, TAMARINDO Y CAMPAMENTO, AREA URBANA	RENE MORALES FLORES INGENIERO CONSULTOR
Dirección: BARRIOS EL CENTRO, CALVARIO, TAMARINDO Y CAMPAMENTO, AREA URBANA	
Municipio: EL CHOL	**Departamento:** BAJA VERAPAZ
Propietario: MUNICIPALIDAD EL CHOL	
Revisión:	**Contiene:** DATOS DE TUBERIA Y DETALLES DE VALVULAS
Escala: INDICADA	
Fecha: JUNIO 2020	17 / 33
Diseño: ING. RENE MORALES	

NODOS DE TUBERIA

ESCALA 1:1250

Proyecto: MEJORAMIENTO DE SISTEMA DE AGUA POTABLE BARRIOS EL CENTRO, CALVARIO, TAMARINDO Y CAMPAMENTO, AREA URBANA	
Dirección: BARRIOS EL CENTRO, CALVARIO, TAMARINDO Y CAMPAMENTO, AREA URBANA	
Municipio: EL CHOL	**Departamento:** BAJA VERAPAZ
Propietario: MUNICIPALIDAD EL CHOL	
Revisión:	**Contiene:** NODOS DE TUBERIA IDENTIFICACION DE CALLES
Escala: INDICADA	
Fecha: JUNIO 2020	
Diseño: ING. RENE MORALES	

RENE MORALES FLORES
INGENIERO CONSULTOR

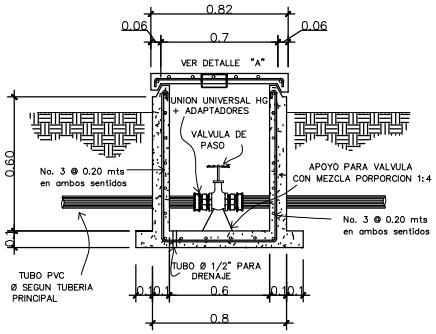

SECCION A' – A'

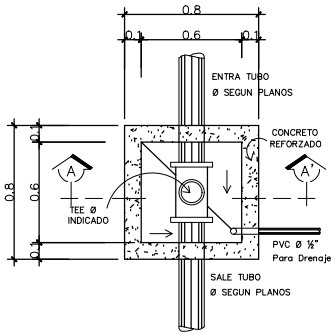

PLANTA

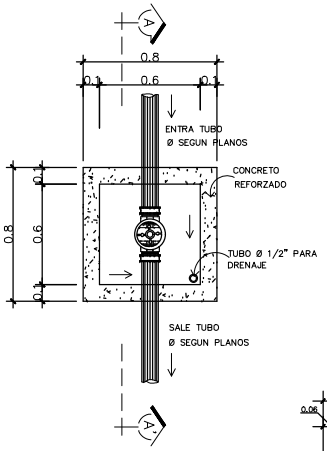

PLANTA

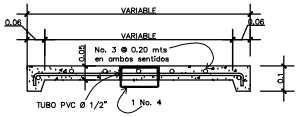

DETALLE "A"

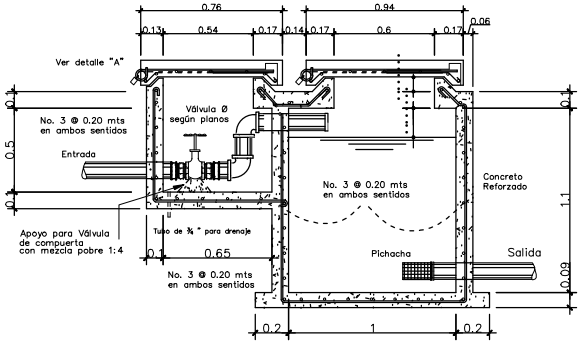

SECCION

Proyecto: MEJORAMIENTO DE SISTEMA DE AGUA POTABLE BARRIOS EL CENTRO, CALVARIO, TAMARINDO Y CAMPAMENTO, AREA URBANA	RENE MORALES FLORES INGENIERO CONSULTOR
Dirección: BARRIOS EL CENTRO, CALVARIO, TAMARINDO Y CAMPAMENTO, AREA URBANA	
Municipio: EL CHOL — **Departamento:** BAJA VERAPAZ	
Propietario: MUNICIPALIDAD EL CHOL	
Revisión:	**Contiene:** DATOS DE NODOS Y DETALLE DE VALVULAS
Escala: INDICADA	
Fecha: JUNIO 2020	19 / 33
Diseño: ING. RENE MORALES	

UBICACION DE VALVULAS

ESCALA 1:1250

NOMENCLATURA DE VALVULAS	
SIMBOLO	DESCRIPCION
	VALVULA DE PASO, PERMANECE CERRADA
	VALVULA DE PASO, PERMANECE ABIERTA
	VALVULA DE REGULADORA DE PRESION
	VALVULA DE LIMPIEZA

Proyecto: MEJORAMIENTO DE SISTEMA DE AGUA POTABLE BARRIOS EL CENTRO, CALVARIO, TAMARINDO Y CAMPAMENTO, AREA URBANA

Dirección: BARRIOS EL CENTRO, CALVARIO, TAMARINDO Y CAMPAMENTO, AREA URBANA

Municipio: EL CHOL

Departamento: BAJA VERAPAZ

RENE MORALES FLORES
INGENIERO CONSULTOR

Propietario: MUNICIPALIDAD EL CHOL

Revisión:

Contiene: UBICACION DE VÁLVULAS

Escala: INDICADA

Fecha: JUNIO 2020

Diseño: ING. RENE MORALES

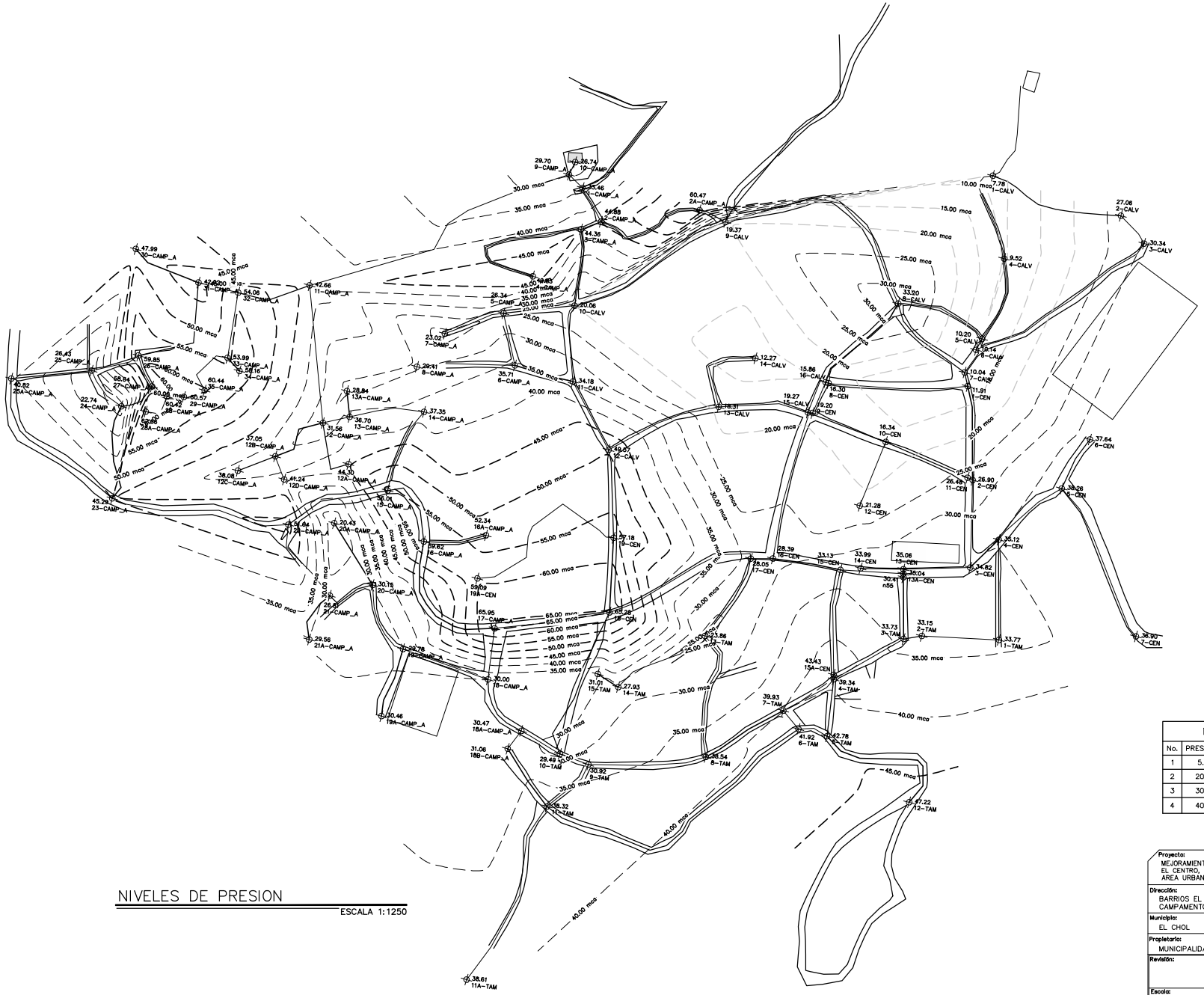

NIVELES DE PRESION			
No.	PRESION MINIMA	PRESION MAXIMA	COLOR
1	5.00 MCA	20.00 MCA	
2	20.00 MCA	30.00 MCA	
3	30.00 MCA	40.00 MCA	
4	40.00 MCA	70.00 MCA	

NIVELES DE PRESION

ESCALA 1:1250

Proyecto: MEJORAMIENTO DE SISTEMA DE AGUA POTABLE BARRIOS EL CENTRO, CALVARIO, TAMARINDO Y CAMPAMENTO, AREA URBANA, EL CHOL BAJA VERAPAZ

Dirección: BARRIOS EL CENTRO, CALVARIO, TAMARINDO Y CAMPAMENTO, AREA URBANA

Municipio: EL CHOL

Departamento: BAJA VERAPAZ

RENE MORALES FLORES
INGENIERO CONSULTOR

Propietario: MUNICIPALIDAD SANTA CRUZ EL CHOL

Revisión:

Contiene: NIVELES DE PRESION

Escala: INDICADA

Fecha: JUNIO 2020

Diseño: ING. RENE MORALES